Instrukcja obsługi

HOME DELUXE
WIR MACHEN DEIN ZUHAUSE

Tradycyjna sauna ARUNA S



Oryginalna instrukcja obsługi

Zaprojektowano w Niemczech

WAŻNE:

PROSIMY ZACHOWAĆ DO WYKORZYSTANIA W PRZYSZŁOŚCI.

PROSIMY O UWAŻNE PRZECZYTANIE!

Spis treści

1. Informacje ogólne 3
1.1. Przegląd produktów 3
1.2. Ogólne wskazówki 3
1.3. Gwarancja 3
2. Informacje dotyczące instrukcji obsługi 4
2.1. Informacje dotyczące tłumaczenia 4
2.2. Dostępność instrukcji obsługi 4
2.3. Grupy docelowe instrukcji obsługi 4
2.4. Objaśnienie symboli 4
2.5. Ogólne informacje dotyczące instrukcji obsługi 5
2.6. Zastosowanie zgodne z przeznaczeniem 5
2.7. Wskazówki dotyczące bezpieczeństwa 5
3. Cechy produktu 7
3.1. Dane techniczne 7
3.2. Opis produktu 7
4. Zakres dostawy 8
5. Montaż sauny 12
5.1. Wskazówki dotyczące bezpieczeństwa 13
5.2. Konstrukcja produktu 13
5.3. Piec do sauny: model JM 20
5.4. Wskazówki dotyczące bezpieczeństwa 20
5.5. Instalacja i podłączenie elektryczne pieca saunowego 22
6. Zastosowanie 24
6.1. Wskazówki dotyczące bezpieczeństwa 24
6.2. Pierwsze uruchomienie 25
6.3. Eksploatacja 25
6.4. Elementy sterujące 26
6.5. Kamienie do sauny i napar do sauny 28

6.6. Zalecenia dotyczące sauny 29
7. Usuwanie usterek 30
8. Konserwacja i pielęgnacja 31
9. Demontaż 31
9.1. Wskazówki dotyczące bezpieczeństwa 31
10. Wskazówki dotyczące utylizacji 32
11. Urządzenia elektryczne i elektroniczne – informacje dla gospodarstw domowych 33

Szanowni Państwo,

Dziękujemy za wybór produktu firmy **Home Deluxe GmbH**. Życzymy wiele radości z użytkowania nowej „Tradycyjnej sauny ARUNA S".

Instrukcja obsługi pomoże Państwu w montażu, uruchomieniu, obsłudze i konserwacji produktu. Należy dokładnie i w całości zapoznać się z instrukcją obsługi i wskazówkami dotyczącymi bezpieczeństwa. Aby uniknąć niebezpieczeństw, należy przestrzegać tych wskazówek.

1. Informacje ogólne

1.1. Przegląd produktów

Model: Tradycyjna sauna ARUNA S

Numer artykułu: 29343 | Numer wariantu: 74605

1.2. Ogólne informacje

Aby sprostać naszym wymaganiom, stale poprawiamy jakość, upraszczamy montaż i obsługę oraz dostosowujemy produkty do potrzeb klientów. W związku z tymi zmianami aktualna wersja instrukcji obsługi znajduje się na naszej stronie internetowej.

Określenie „produkt" jest używane w instrukcji obsługi „Tradycyjnej sauny ARUNA S", o ile nie ma odniesienia do konkretnej sauny, kabiny saunowej lub pieca saunowego.

1.3. Gwarancja

Od daty zakupu obowiązują ustawowe prawa do rękojmi i gwarancji.
Firma Home Deluxe GmbH nie ponosi odpowiedzialności za szkody wynikające z nieprzestrzegania instrukcji obsługi. Reklamacje wynikające z nieprawidłowego montażu lub użytkowania są wyłączone z gwarancji. W przypadku wad produktu prosimy o kontakt z naszym działem obsługi klienta za pomocą formularza kontaktowego na naszej stronie internetowej, podając nazwę produktu, numer seryjny i zdjęcie tabliczki znamionowej:

Home Deluxe GmbH
Schanzeweg 2
32312 Lübbecke
Niemcy
Tel.: +49 (0)5743 6181-0
www.home-deluxe-gmbh.de

W razie dalszych pytań nasz dział obsługi klienta chętnie odpowie na nie za pośrednictwem formularza kontaktowego.

2. Informacje dotyczące instrukcji obsługi

2.1. Informacje dotyczące tłumaczenia

Oryginalna instrukcja obsługi została sporządzona w języku niemieckim. Każda inna dostępna wersja językowa jest tłumaczeniem wersji niemieckiej.

2.2. Dostępność instrukcji obsługi

Instrukcja obsługi stanowi część produktu i powinna być przechowywana w całości w bezpośrednim sąsiedztwie produktu. Ze względu na zmiany aktualna wersja instrukcji obsługi znajduje się na naszej stronie internetowej.

2.3. Grupy docelowe instrukcji obsługi

Instrukcja obsługi musi zostać przeczytana i przestrzegana przez każdą osobę zaangażowaną w jedną z poniższych czynności lub użytkowanie:

- Rozpakowywanie
- Montaż / instalacja
- Uruchomienie / eksploatacja
- Konserwacja / kontrola / pielęgnacja
- Usuwanie usterek / naprawa
- Utylizacja

2.4. Objaśnienie symboli

Symbol	Objaśnienie symboli
	**OSTRZEŻENIE** Symbol ten wskazuje na potencjalne zagrożenia, które mogą spowodować śmierć lub poważne obrażenia. Przed wykonaniem odpowiedniego kroku montażu lub zastosowania należy zapoznać się z odpowiednią informacją.
	**INFO** Ten symbol oznacza ważne informacje i wskazuje na możliwość wystąpienia szkód materialnych. Należy zapoznać się z nimi przed wykonaniem odpowiedniego etapu montażu lub użytkowania, aby zrozumieć problemy i uniknąć szkód.
	**Oznakowanie CE** Ten symbol oznacza zgodność produktu z obowiązującymi wymogami Wspólnoty Europejskiej. Aktualną deklarację zgodności można uzyskać na żądanie od firmy Home Deluxe GmbH.
	**Przestrzegaj instrukcji obsługi** Ten symbol oznacza, że przed montażem/instalacją i/lub obsługą produktu należy dokładnie zapoznać się z instrukcją obsługi.
	**Zakaz przykrywania** Symbol ten oznacza, że nie wolno kłaść niczego na piecu sauny ani go przykrywać.
	**Utylizacja urządzeń elektrycznych i elektronicznych** Urządzeń elektrycznych i elektronicznych nie wolno wyrzucać wraz z odpadami komunalnymi!

Symbol	Objaśnienie symboli
	**Klasa ochrony I** Symbol ten oznacza, że wszystkie przewodzące elementy obudowy urządzenia muszą być połączone z systemem przewodów ochronnych stałej instalacji elektrycznej. Jest to uziemienie ochronne. W przypadku wystąpienia prądu upływowego bezpiecznik odłącza obwód od napięcia.
	**Prąd przemienny** Symbol ten oznacza, że produkt jest zasilany prądem przemiennym.

2.5. Ogólne informacje dotyczące instrukcji obsługi

Instrukcja obsługi dotyczy tradycyjnej sauny ARUNA S. Zawiera ona ważne informacje dotyczące montażu, obsługi, konserwacji i czyszczenia. Instrukcję obsługi, a w szczególności wskazówki dotyczące bezpieczeństwa, należy dokładnie przeczytać przed uruchomieniem produktu. Instrukcję obsługi należy przechowywać w bezpiecznym miejscu. Produkt należy używać wyłącznie zgodnie z opisem w niniejszej instrukcji obsługi, aby uniknąć przypadkowych obrażeń lub uszkodzeń. W przypadku przekazania produktu osobom trzecim należy również przekazać niniejszą instrukcję obsługi.

2.6. Zastosowanie zgodne z przeznaczeniem

Sauna jest produktem wysokiej jakości, trwałym i przeznaczonym wyłącznie do użytku prywatnego w odpowiednim i zwyczajowym zakresie. Ponadto nasz produkt nie jest przeznaczony do użytku komercyjnego.

Sauna służy wyłącznie do korzystania z sauny przez maksymalnie 2 osoby w pomieszczeniach zamkniętych. Piec sauny służy wyłącznie do ogrzewania kabiny sauny do temperatury sauny.

Produkt należy używać wyłącznie zgodnie z opisem w niniejszej instrukcji obsługi. Każde inne użycie jest niezgodne z przeznaczeniem i może prowadzić do szkód materialnych lub obrażeń ciała. Producent nie ponosi odpowiedzialności za szkody, które powstały lub mogą powstać w wyniku użytkowania niezgodnego z przeznaczeniem lub nieprawidłowego użytkowania.

2.7. Wskazówki dotyczące bezpieczeństwa

Ogólne wskazówki dotyczące zagrożeń



- Niewłaściwe obchodzenie się z produktem może spowodować poważne obrażenia ciała i szkody materialne. Dlatego montaż, instalacja, uruchomienie, usuwanie usterek, konserwacja i naprawy mogą być wykonywane wyłącznie przez wykwalifikowane osoby.
- Produkt należy montować **tylko** wtedy, gdy zawartość dostawy jest kompletna i nieuszkodzona.
- Upewnij się, że wszystkie części są nieuszkodzone i prawidłowo zamontowane. Nieprawidłowy montaż stwarza ryzyko obrażeń. Uszkodzone części mogą wpływać na bezpieczeństwo i działanie.
- Produkt należy ustawić wyłącznie na bezpiecznym, równym i stabilnym podłożu.
- Produkt może być używany przez dzieci w wieku od 8 lat oraz osoby o ograniczonych zdolnościach fizycznych, sensorycznych lub umysłowych lub osoby z brakiem doświadczenia i wiedzy, jeśli są one nadzorowane w bezpieczny sposób lub zostały poinstruowane i rozumieją związane z tym zagrożenia.
- **Niebezpieczeństwo śmierci!** Nie wolno montować zamka ani innego zabezpieczenia na saunie/drzwiach, kabina sauny musi być zawsze swobodnie dostępna.
- Trzymaj zwierzęta domowe z dala od sauny.

Niebezpieczeństwo dla dzieci



- Trzymaj dzieci z dala od materiałów opakowaniowych. Istnieje między innymi ryzyko uduszenia!
- Dzieci nie mogą bawić się w produkcie ani na nim.
- Trzymaj dzieci z dala od sauny i pieca saunowego.
- Przed skorzystaniem z sauny przez dziecko należy skonsultować się z pediatrą.
- **Uwaga!** Dzieci powyżej 6 roku życia mogą korzystać z sauny wyłącznie pod nadzorem osób dorosłych.
- Nie należy ustawiać produktu bezpośrednio lub w bezpośrednim sąsiedztwie miejsca zabaw.
- Czyszczenie i konserwacja nie mogą być wykonywane przez dzieci bez nadzoru.

Ryzyko obrażeń

Niewłaściwe obchodzenie się z produktem może spowodować obrażenia.



- Nie wprowadzaj żadnych zmian konstrukcyjnych w produkcie. Wszelkie zmiany wymagają zgody producenta i muszą być wykonywane zgodnie z jego instrukcjami.
- **Niebezpieczeństwo życia spowodowane napięciem elektrycznym:** Aby uniknąć oparzeń lub porażenia prądem, należy upewnić się, że żadne metalowe przedmioty lub narzędzia nie mają kontaktu z elementami grzejnymi.
- **Niebezpieczeństwo porażenia prądem elektrycznym:** Aby uniknąć niebezpieczeństwa porażenia prądem elektrycznym, wszystkie instalacje i odpowiednie prace konserwacyjne muszą być wykonywane przez wykwalifikowanego elektryka.
- **Niebezpieczeństwo porażenia prądem elektrycznym:** w przypadku uszkodzenia przewodu zasilającego należy wyłączyć urządzenie z eksploatacji do czasu wymiany przewodu zasilającego przez producenta, jego serwis lub wykwalifikowanego elektryka.

Ryzyko uszkodzenia



- Niewłaściwe obchodzenie się z produktem może spowodować jego uszkodzenie.
- Prace naprawcze i konserwacyjne instalacji elektrycznej mogą być wykonywane wyłącznie przez wykwalifikowanego elektryka.

Niebezpieczeństwo wybuchu



- W przypadku pożaru należy natychmiast powiadomić straż pożarną i upewnić się, że w saunie nie ma żadnych osób.
- **Uwaga:** Nie przechowuj w środku produktu materiałów łatwopalnych, łatwo palnych ani wybuchowych. Materiały łatwopalne mogą się zapalić.

3. Cechy produktu

3.1. Dane techniczne

Sauna	
Wymiary (szer. x gł. x wys.)	100 x 110 x 190 cm
Wymiary ławki	94 x 45 cm
Grubość szkła	8 mm ESG
Wysokość wejścia	4 cm
Szerokość wejścia	60 cm
Minimalna wysokość pomieszczenia	200 cm
Materiał	Drewno świerkowe
Kolor	Naturalny

Piec do sauny	
Wymiary (dł. x szer. x wys.)	35 x 23 x 63 cm
Moc	3,6 kW
Napięcie	230 V AC
Maks. temperatura	80–100 °C

Opis

Ciesz się czystym relaksem i dobrym samopoczuciem w swoim domu dzięki naszej tradycyjnej saunie ARUNA.
Zanurz się w przyjemnym cieple dzięki wydajnej piecyku saunowemu o mocy 3,6 kW, który umożliwia osiągnięcie temperatury od 80 do 100°C – idealnej do intensywnych seansów saunowych i głębokiego relaksu. Solidna ścianka tylna o konstrukcji warstwowej zapewnia doskonałe magazynowanie ciepła dzięki izolacji z komorami powietrznymi, a powierzchnie z bezpiecznego szkła ESG tworzą wrażenie otwartej, jasnej przestrzeni. Na wygodnej ławce znajdziesz wystarczająco dużo miejsca, aby się zrelaksować. Dzięki zintegrowanym elementom wentylacyjnym klimat pozostaje zawsze przyjemny i świeży. Szczególna cecha: w saunie ARUNA celowo zrezygnowano z twardego podłogi, aby idealnie pasowała do przewidzianego pomieszczenia i można ją było elastycznie ustawić na różnych podłożach. Dzięki łatwej w pielęgnacji powierzchni i przemyślanej konstrukcji saunę ARUNA można szybko i łatwo zmontować. Oprócz pieca saunowego w zestawie znajduje się również lampa saunowa z osłoną, kamienie saunowe oraz praktyczne akcesoria, takie jak wiadro, chochla, termohigrometr i klepsydra – prawdziwy kompletny zestaw bez dodatkowych kosztów.
Zainwestuj w swoje zdrowie – dla najwyższej jakości wypoczynku, ciepła i relaksu!

4. Zakres dostawy

Po dostawie sprawdź opakowanie pod kątem zewnętrznych uszkodzeń. Ponadto bezpośrednio po rozpakowaniu sprawdź kompletność dostawy oraz nienaganny, nieuszkodzony stan produktu i wszystkich komponentów. Zamontuj produkt tylko wtedy, gdy zawartość dostawy jest kompletna i nieuszkodzona.
Żarówka E27 nie wchodzi w skład dostawy i można ją kupić osobno w sklepie detalicznym.
Zapisz numer seryjny sterownika, ponieważ będzie on potrzebny w przypadku naprawy lub zamówienia części zamiennych.

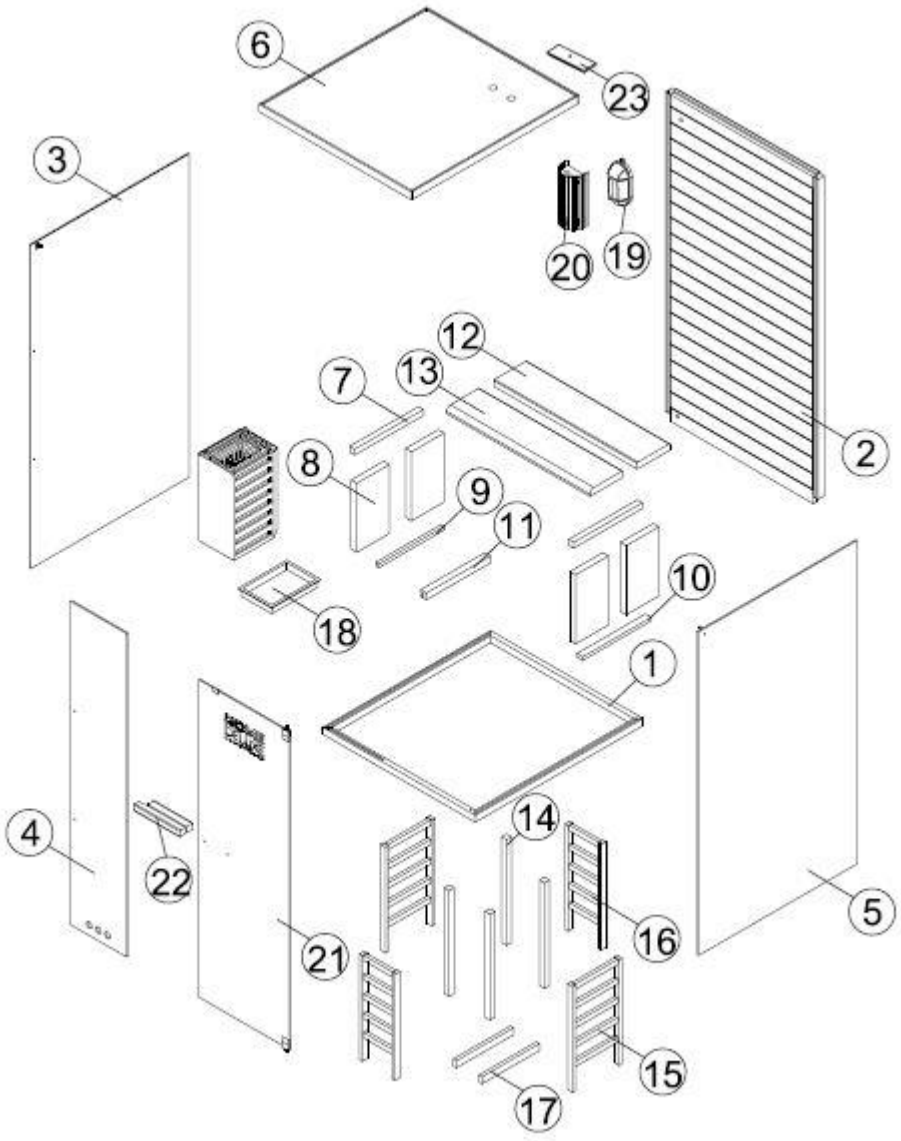

Nr	Opis	Ilość	Ilustracja
1.	Podstawa	1	
2.	Tylna ścianka	1	
3.	Lewa ścianka boczna	1	
4.	Przednia lewa szklana drzwiczki	1	
5.	prawa ścianka boczna	1	
6.	Dach	1	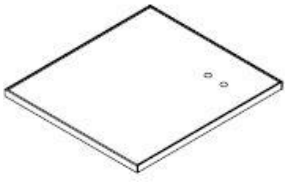

Nr	Opis	Ilość	Ilustracja
7.	Listwa podtrzymująca ławkę	2	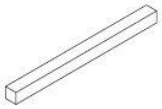
8.	Boczna część ławki	4	
9.	Listwa podtrzymująca	1	
10.	Listwa podtrzymująca	1	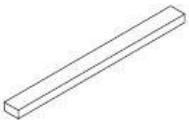
11.	Kanał kablowy	1	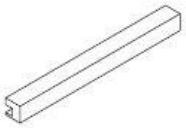
12.	Ławka	1	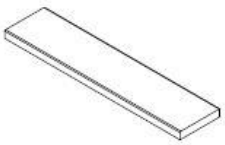
13.	Ławka	1	
14.	Kratka ochronna do pieca Słupek narożny	4	
15.	Boczna część osłony pieca	2	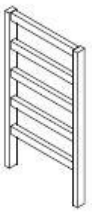

Nr	Opis	Ilość	Ilustracja
16.	Kratka ochronna do piekarnika	2	
17.	Listwy osłony pieca	2	
18.	Miska ociekowa	1	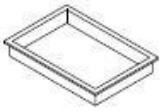
19.	Osłona lampy	1	
20.	Abażur	1	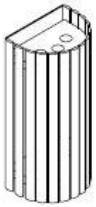
21.	Szklane drzwi	1	
22.	Klamka	1	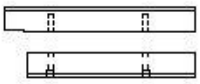
23.	Osłona wentylacyjna	1	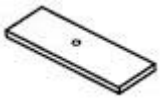

Materiały montażowe (możliwe warianty)

						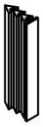
Ø3*16	Ø4*16	Ø4x45	Ø6x60	Ø5x6	Ø6x8	**Uszczelka gumowa**
14x	3x	66x	2x	7x	7x	4m

		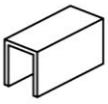		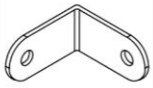	
Ø10.5 x Ø16	**Zawias**	**Klips do szkła**	2x	4x	23x
3x	2x	1x			

5. Montaż sauny

Miejsce montażu

Instalacja sauny może podlegać przepisom budowlanym. W przypadku naruszenia warunków instalacji władze mogą cofnąć pozwolenie na instalację.

- Przed montażem należy skonsultować się z właściwym organem.
- Należy przestrzegać obowiązujących przepisów.
- Produkt należy montować na równym, stabilnym podłożu.
- Produkt należy zamontować w suchym miejscu.
- Produkt nadaje się wyłącznie do użytku wewnątrz pomieszczeń.
- Zachowaj bezpieczną odległość co najmniej 2 metrów od innych konstrukcji. Ułatwi to montaż i może uratować życie w przypadku pożaru.
- Wysokość pomieszczenia do montażu wynosi co najmniej 2,17 m.

5.1. Wskazówki dotyczące bezpieczeństwa

Należy uważnie przeczytać poniższe informacje dotyczące bezpieczeństwa i zdrowia.

Ryzyko obrażeń

Nieprawidłowa obsługa podczas montażu może spowodować obrażenia.

- Produkt jest dostarczany w 4 paczkach. Należy upewnić się, że paczki są otwierane od góry. Podczas otwierania paczek należy zachować szczególną ostrożność, ponieważ zawierają one delikatne elementy i szkło.
- Produkt należy montować **tylko** wtedy, gdy zawartość dostawy jest kompletna i nieuszkodzona.
- Produkt należy ustawić wyłącznie na bezpiecznej, równej i stabilnej powierzchni.
- Aby uniknąć obrażeń, do montażu produktu potrzebne są co najmniej 2 osoby.
- Podczas montażu należy nosić odzież ochronną, taką jak obuwie ochronne i rękawice ochronne.
- Podczas montażu produktu należy trzymać dzieci z dala od miejsca montażu. W zestawie znajdują się małe elementy, które mogą zostać połknięte lub spowodować poważne obrażenia.
- **Zwracamy uwagę, że firma Home Deluxe GmbH zasadniczo nie pokrywa kosztów montażu ani usług rzemieślniczych, takich jak koszty elektryka lub podobne koszty specjalisty.**
- **Należy pamiętać, że nasza firma nie posiada własnego zespołu serwisowego ani technicznego. Za prawidłowy montaż i podłączenie odpowiada sam klient.**

5.2. Montaż produktu

Produkt jest dostarczany w stanie rozłożonym i wymaga pewnego nakładu pracy przy montażu. Należy dokładnie przestrzegać instrukcji montażu. Nieprzestrzeganie instrukcji może spowodować utratę gwarancji na działanie i bezpieczeństwo produktu.

Wymagane narzędzia

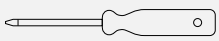	Śrubokręt	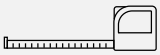	Miarka
	Klucz imbusowy		Młotek
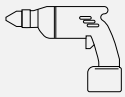	Wiertarka		Drabina
	Poziomica		Nóż do tapet
	Ołówek		Wiertło spiralne

Przygotowanie do montażu sauny:

Produkt należy montować **wyłącznie** w pomieszczeniach zamkniętych, na równej, stabilnej i poziomej powierzchni. Aby zapewnić lepszą stabilność i bezpieczeństwo, zalecamy umieszczenie produktu na fundamencie lub podobnym podłożu.

Do wykonania tych czynności potrzebne są co najmniej 2 osoby.

Krok 1: Montaż płyty podstawy i ścianek drewnianych

- Umieść płytę podstawy na równym, stabilnym i poziomym podłożu . (**Zwróć uwagę na kierunek**)
- Umieść tylną ściankę (**2**) za płytą podstawy (**1**) i zsuń je tak, aby przylegały do siebie.
- Przepchnij kabel przyłączeniowy pieca przez otwory w ściance bocznej. (**patrz oznaczenie**)
- Przykręć płytę podstawy i tylną ściankę do siebie.

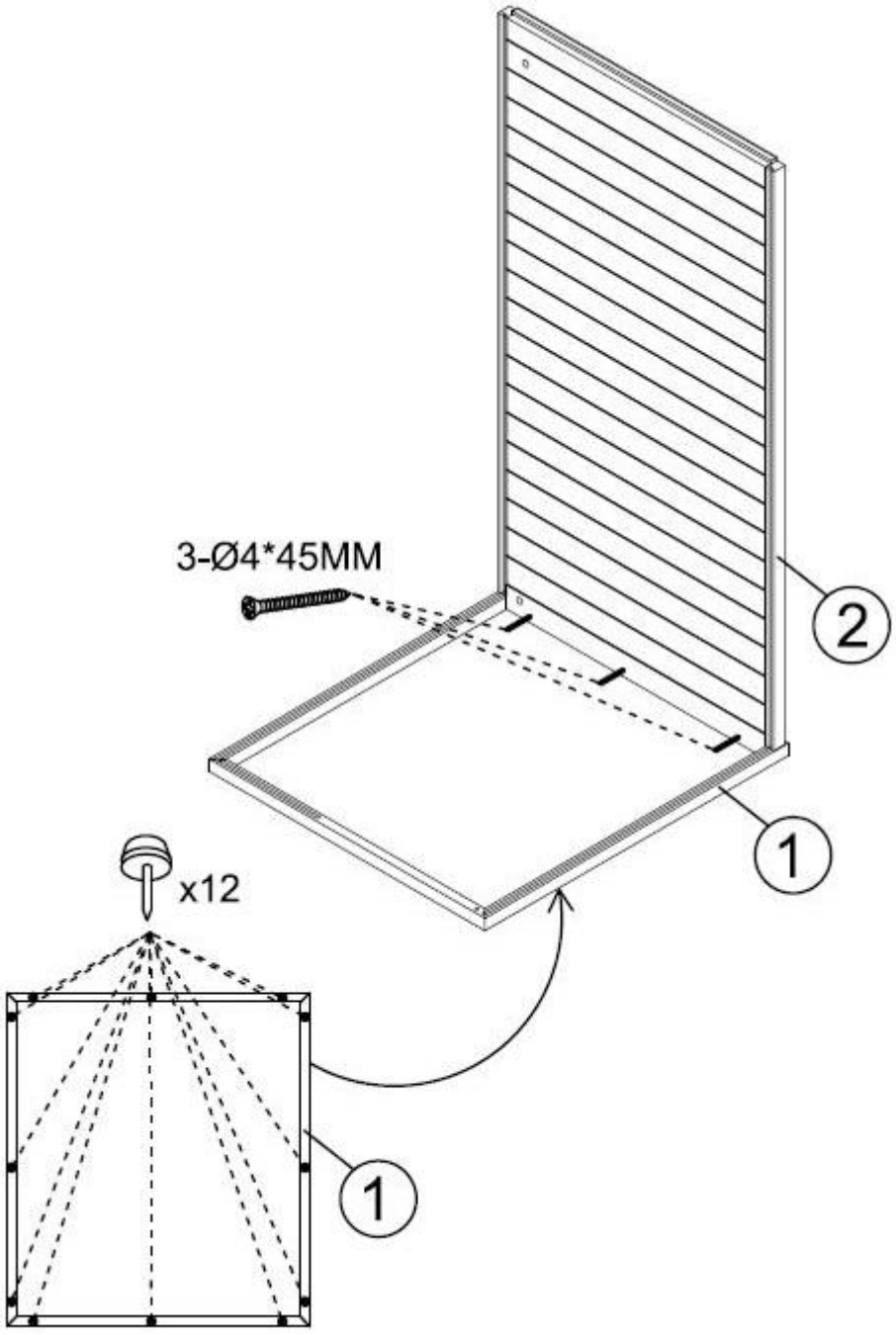

Krok 2: Montaż szyb

- Umieść lewą ściankę boczną (**3**), przednią lewą szklaną drzwiczkę (**4**) i prawą ściankę boczną (**5**) na zewnętrznych listwach płyty podstawy.
- Należy pamiętać, że trzy otwory wentylacyjne w szklanych drzwiach muszą być skierowane w dół, w stronę płyty podstawy. (**patrz oznaczenie**)
- Wsuń obie szklane ścianki w rowek bezpośrednio do ścianki bocznej i tylnej. (**patrz oznaczenie**)

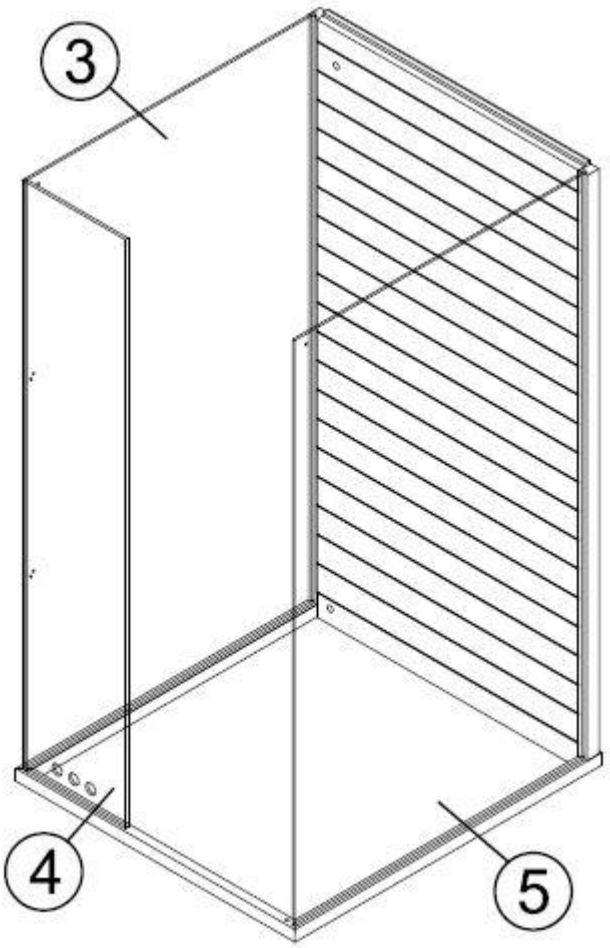

Krok 3: Montaż dachu sauny

- Umieść dach sauny (**6**) na listwach ściany bocznej i tylnej.
- Jednocześnie umieść dach sauny nad szybami szklanymi, które muszą przylegać do listew dachu sauny (**patrz oznaczenie**, otwory wentylacyjne **muszą** być skierowane w stronę dużej szyby szklanej).
- Przykręć kątowniki do szyby szklanej i dachu sauny od wewnątrz (szyba szklana jest wstępnie nawiercona).
- Przykręć dach sauny od góry do ściany bocznej i tylnej.

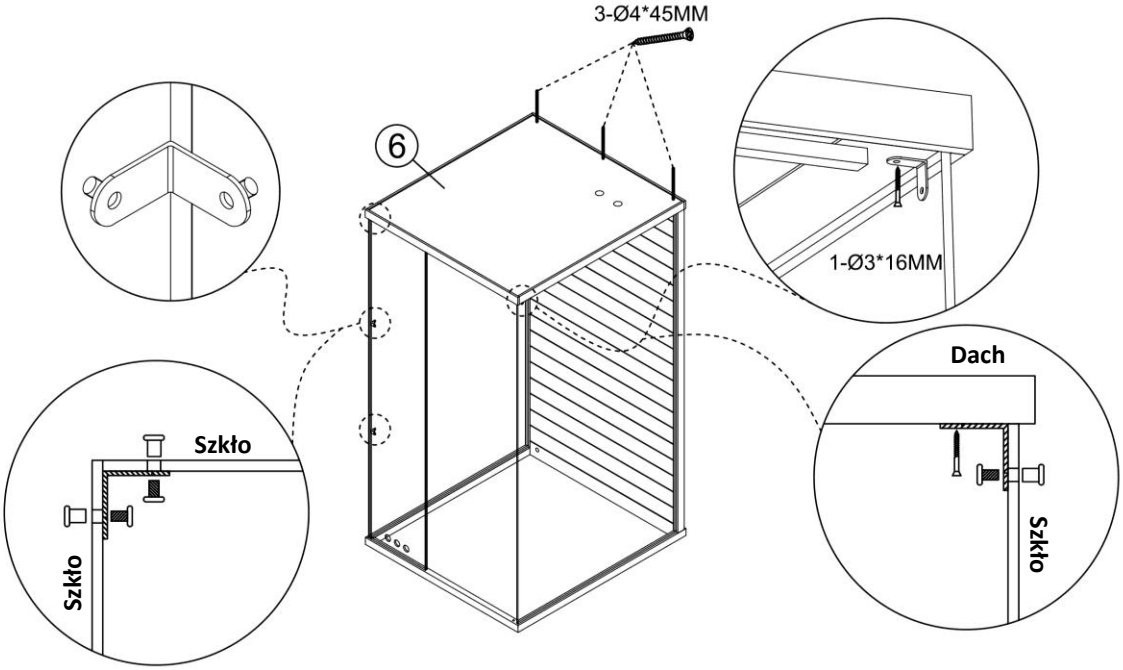

Krok 4: Montaż siedziska

- Umieść listwę podtrzymującą ławkę (**7**), boczną część ławki (**8**) i listwę podtrzymującą (**9, 10**) przed dużą szybą i przesuń je do tylnej ścianki.
- Przykręć siedzisko ławki od tyłu do tylnej ścianki.

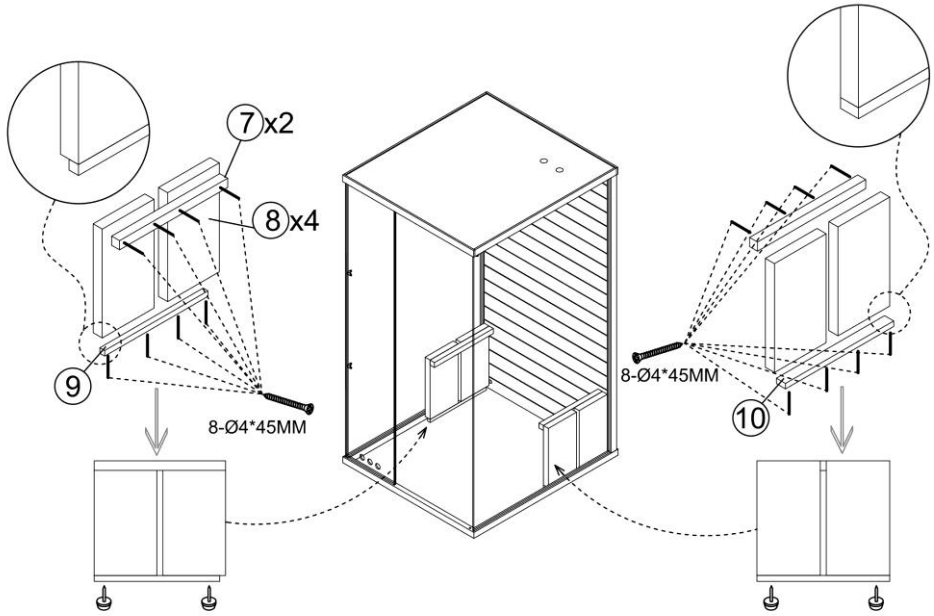

Krok 5: Montaż kanału kablowego

- Przykręć kanał kablowy (**11**). Po podłączeniu pieca saunowego przeprowadź kabel zasilający przez otwór w dachu sauny na zewnątrz.

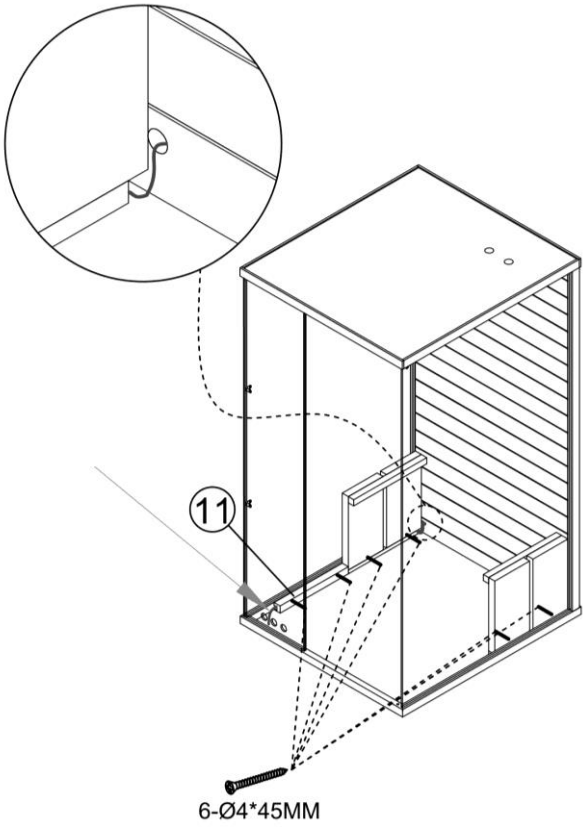

Krok 6: Montaż ławek

- Umieść ławkę (**12,13**) na podparciu i przykręć ją.

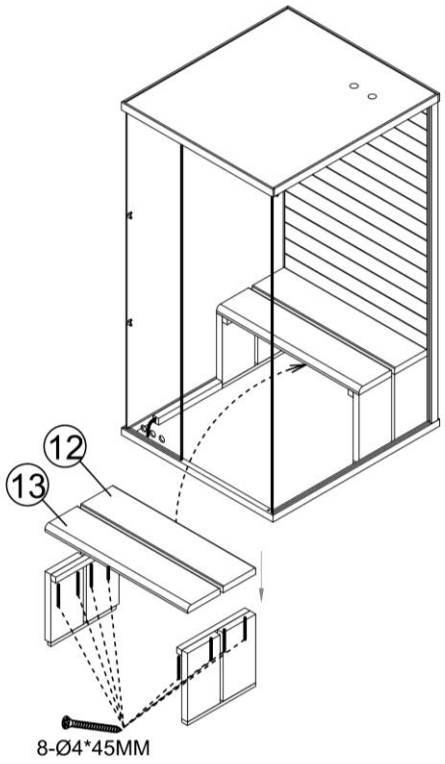

Krok 7: Montaż osłony pieca

- Zamontuj i przykręć osłonę pieca (**14, 15, 16, 17**).
- Umieść kratkę ochronną pieca w kabinie sauny.

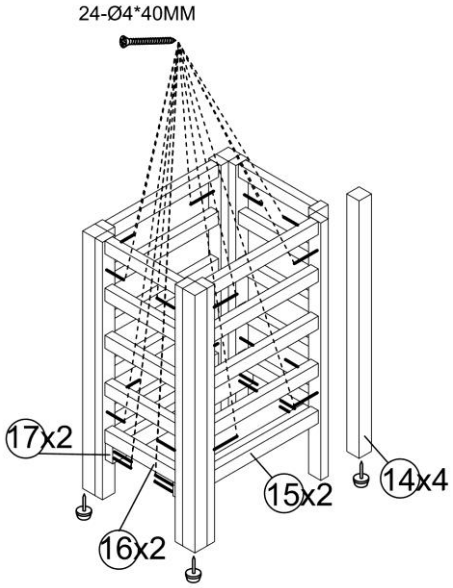

Krok 8: Montaż i podłączenie lampy sauny

- Wkręć żarówkę (maks. 40 W, E27, nie wchodzi w skład dostawy) do oprawki lampy. Uwaga: Instalację lampy sauny powinien przeprowadzić wykwalifikowany elektryk.
- Następnie przykręć osłonę lampy (**19**) z tyłu ścianki, gdzie znajduje się przepust kablowy dla przewodu zasilającego.
- Następnie przykręć klosz lampy (**20**) nad osłoną lampy do ściany sauny.
- Po zakończeniu montażu można podłączyć zasilanie (gniazdko lub przełącznik). Wsuń miskę ociekową (**18**) pod piec sauny.

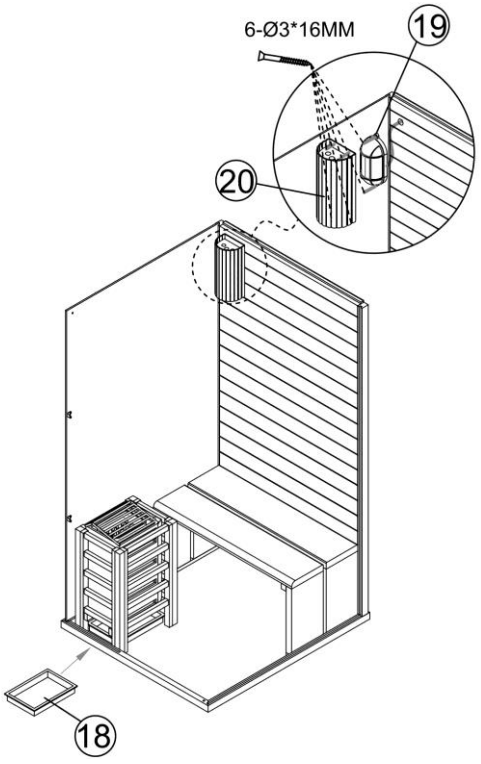

Krok 9: Montaż szklanych drzwi i klamki

- Wsuń zacisk szklany u góry / z przodu na szklane drzwi (**21**).
- Wsuń zawias drzwiowy na dół szklanych drzwi i zamocuj go (nie dokręcaj jeszcze).
- Wsuń górny zawias drzwiowy do uchwytu w dachu sauny.
- Włóż gumową uszczelkę. Uważaj, aby nie rozciągnąć uszczelki zbyt mocno.
- Umieść szklane drzwi w dolnym uchwycie zawiasu, wsuń szklane drzwi w górny zawias i zamocuj go.
- Wyrównaj szklane drzwi i dokręć zawiasy drzwiowe.
- Następnie zamontuj klamkę (**22**) na szklanych drzwiach, przykręcając ją od wewnątrz. (Klamka / szklane drzwi / klamka). Następnie zamontuj drewniane nakładki w otworach klamki.
- Następnie przykręć pokrywę wentylacyjną (**23**) do górnej części dachu.

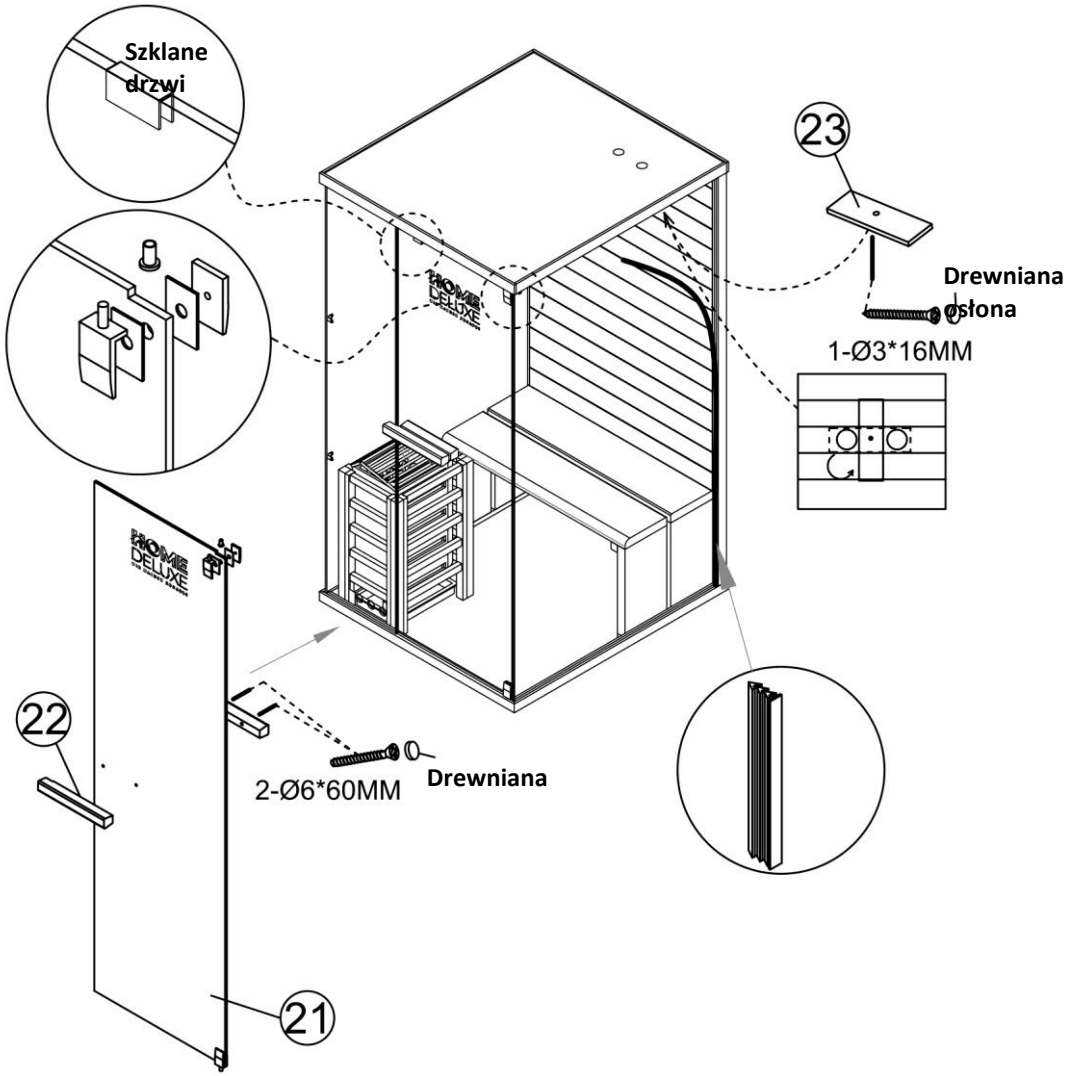

Uwaga

Piece **nie** wolno stawiać bezpośrednio na podłodze sauny. Piec do sauny musi być oddalony od podłogi sauny, aby zapewnić dobrą cyrkulację powietrza. Miska zbiorcza pod piecem służy do zbierania nadmiaru wody z naparów.

5.3. Piec do sauny: model JM

Informacje ogólne

Instrukcja dotyczy pieca do sauny. Zawiera ona ważne informacje dotyczące montażu, obsługi i użytkowania. Przed montażem i uruchomieniem pieca do sauny należy uważnie przeczytać instrukcję, w szczególności wskazówki dotyczące bezpieczeństwa i obsługi, a następnie ją starannie przechowywać. Piec do sauny należy używać wyłącznie zgodnie z opisem w niniejszej instrukcji, aby uniknąć przypadkowych obrażeń lub uszkodzeń. W przypadku przekazania pieca do sauny osobom trzecim należy również przekazać niniejszą instrukcję.



5.4. Wskazówki dotyczące bezpieczeństwa

Ryzyko obrażeń

Niewłaściwe obchodzenie się z piecem do sauny może spowodować obrażenia ciała.



- Piec do sauny należy montować **tylko** wtedy, gdy komplet dostawy jest kompletny i nieuszkodzony.
- **Niebezpieczeństwo porażenia prądem**: Prace instalacyjne i konserwacyjne pieca do sauny i lampy sauny **muszą** być wykonywane przez wykwalifikowanego elektryka z uwzględnieniem aktualnych, obowiązujących przepisów bezpieczeństwa elektrycznego.
- **Niebezpieczeństwo utraty życia w wyniku porażenia prądem elektrycznym**: Dotknięcie elementów pod napięciem stanowi bezpośrednie zagrożenie życia. Uszkodzenie izolacji lub poszczególnych elementów może stanowić zagrożenie życia. -> W przypadku uszkodzenia izolacji należy natychmiast odłączyć zasilanie i zlecić naprawę.
- Upewnij się, że po zakończeniu korzystania z sauny piec jest wyłączony, a zegar ustawiony dokładnie na „O”.
- **Nie** przekręcaj pokrętła zegara, ponieważ może to spowodować, że piec sauny nie wyłączy się i będzie działał bez ograniczenia czasowego.
- Nie wyrzucaj kamieni do sauny.
- Układaj kamienie saunowe tak, aby nie wpadły między elementy grzejne. Nie wciskaj kamieni saunowych między elementy grzejne.
- Nie pozwól, aby kamienie saunowe wpadły do pieca sauny, układaj je ostrożnie.
- Podczas układania kamieni saunowych w stos unikaj bezpośredniego nacisku na elementy grzejne.
- Podczas napełniania umieść duże kamienie saunowe na dnie. Upewnij się, że nie są one ułożone zbyt gęsto, aby powietrze mogło swobodnie krążyć.
- Usuń z pieca saunowego połamane lub uszkodzone kamienie.
- Nie kładź zbyt wielu kamieni saunowych na piecu sauny.
- Nie kładź żadnych przedmiotów na kamieniach saunowych, aby zapewnić wentylację

produktu.

- Piec saunowy i kamienie saunowe mogą spowodować oparzenia skóry.

- Gwarancja na elektryczne piece do sauny nie obejmuje niewłaściwego użytkowania kamieni do sauny, stosowania zbyt małych kamieni, które blokują wentylację sauny, oraz innych przeszkód utrudniających wentylację sauny poprzez gromadzenie się innych przedmiotów.
- Nadmierna wilgotność może prowadzić do nieprawidłowego działania urządzeń elektrycznych.
- Nie wylewaj zbyt dużej ilości wody na kamienie saunowe, ponieważ może to spowodować nadmierne nagrzewanie się pary wodnej.

5.5. Instalacja i podłączenie elektryczne pieca saunowego

Uwaga: Przed użyciem należy dokładnie przeczytać instrukcję obsługi.

- Piec do sauny należy instalować **tylko** wtedy, gdy zawartość opakowania jest kompletna i nieuszkodzona.
- Upewnij się, że wszystkie elementy są nieuszkodzone.

Wskazówka

Aby uniknąć zwarcia lub wyzwolenia wtyczki RCD, zdecydowanie zalecamy podłączenie produktu do oddzielnie zabezpieczonego obwodu elektrycznego. Przeciążenie może wystąpić, gdy kilka urządzeń elektrycznych jest podłączonych jednocześnie do tego samego przewodu lub gdy używany jest przedłużacz. Należy przestrzegać tego zalecenia podczas instalacji wanny z hydromasażem, sauny lub kabiny na podczerwień. Więcej informacji można znaleźć w instrukcji montażu i danych technicznych.

Instalacja i podłączenie elektryczne pieca saunowego

Uwaga:
Podłączenie pieca do sauny do sieci elektrycznej może wykonać wyłącznie wykwalifikowany elektryk, z uwzględnieniem aktualnych, obowiązujących przepisów bezpieczeństwa elektrycznego.

- Piec do sauny należy zamontować za pomocą śruby przewidzianej w piecu, zgodnie z minimalnymi odległościami i objętościami bezpieczeństwa, na ścianie lub na płycie pieca.
- Podłączenie elektryczne pieca do sauny może być wykonane **wyłącznie** przez wykwalifikowanego elektryka, z uwzględnieniem aktualnych, obowiązujących przepisów bezpieczeństwa elektrycznego.
- Pod piecem sauny należy umieścić miskę ociekową.
- Podnieś i umieść piec saunowy w osłonie pieca, upewniając się, że nie stoi on bezpośrednio na podłodze sauny, aby zapewnić dobrą cyrkulację powietrza.
- Ściana przy piecu do sauny nie może być pokryta materiałami takimi jak płyty azbestowe lub eternitowe itp., ponieważ tego rodzaju pokrycie może powodować wysokie temperatury i stwarzać ryzyko poparzenia.
- Do sufitów i ścian należy stosować odpowiednie materiały.
- Każda sauna musi być podłączona do własnego obwodu elektrycznego. Nie podłączaj **żadnych** innych urządzeń elektrycznych do tego samego obwodu elektrycznego.
- Kabel zasilający musi być wykonany z gumy izolowanej REWE lub równoważnego materiału. Nie używaj kabli z PVC, ponieważ nie są one dopuszczone do stosowania, ponieważ pod wpływem ciepła mogą stać się porowate.
- Podłącz przewód zasilający do pieca sauny zgodnie ze schematem połączeń. (**Patrz schemat połączeń**). Następnie przeprowadź przewód zasilający przez otwór w saunie na zewnątrz i podłącz go do osobnego obwodu elektrycznego. (Prace te **muszą** być wykonane przez wykwalifikowanego elektryka.

Schemat połączeń

Model	Kabel für
3.6KW	220 V 1 ph 240 V 1 ph mm²
	3*2.5

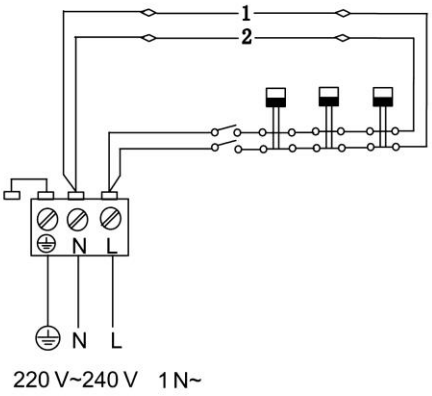

L:	Podłączenie fazy
N:	Przewód neutralny
⏚	Podłączenie uziemienia

- Jeśli przyłącze lub kable znajdują się wyżej niż 1000 mm nad podłogą lub ścianami sauny, muszą one wytrzymać temperaturę co najmniej 170 °C. Urządzenia elektryczne zamontowane wyżej niż 1000 mm od podłogi sauny muszą być dopuszczone do użytku w temperaturze otoczenia 125 °C (oznaczenie T125).

Podłączanie lamp

Lampy sauny można podłączyć w puszce przyłączeniowej. Mogą one mieć taki sam przekrój przewodów przyłączeniowych jak piec sauny.

Uwaga: Górne śruby muszą być mocno dokręcone, minimalna odległość między łbem śruby a ścianą musi wynosić 3 mm.

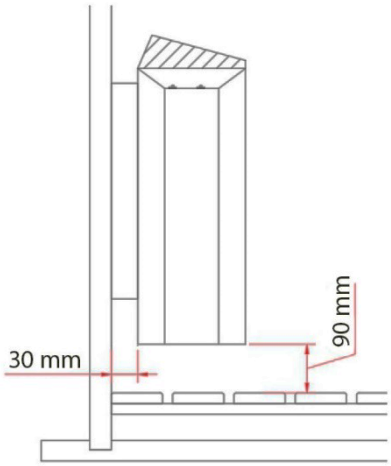

Model	Moc	Kabel do
FK-36	KW	220 V 1 ph 240 V 1 ph mm^2
	3,6	3 x 2,5

Uwaga:
Przewody muszą być zabezpieczone bezpiecznikiem **20 A**.

6. Zastosowanie

6.1. Wskazówki dotyczące bezpieczeństwa

Należy uważnie przeczytać poniższe informacje dotyczące bezpieczeństwa i zdrowia.

Ryzyko obrażeń

Niewłaściwa obsługa podczas użytkowania może prowadzić do obrażeń.



- Nie wolno wprowadzać żadnych zmian w produkcie.
- Przed włączeniem pieca sauny należy upewnić się, że na produkcie nie są ułożone żadne przedmioty i że znajdują się one w bezpiecznej odległości.
- Sprawdź i upewnij się, że po opuszczeniu sauny zegar ustawiony jest na „0”.
- **Nie** przekręcaj pokrętła timera, ponieważ może to spowodować, że piec sauny nie wyłączy się i będzie działał bez ograniczeń czasowych.
- Długie przebywanie w gorącej saunie powoduje wzrost temperatury ciała, co może być niebezpieczne.
- Dzieci powyżej 6 roku życia mogą korzystać z sauny wyłącznie pod nadzorem osób dorosłych.
- Trzymaj dzieci z dala od sauny i pieca saunowego. Nie rzucaj kamieniami do sauny.
- Nie układaj kamieni saunowych między elementami grzejnymi.
- Podczas układania kamieni saunowych w stos należy unikać bezpośredniego nacisku na elementy grzejne.
- Podczas napełniania umieść duże kamienie saunowe na dole. Upewnij się, że nie są one ułożone zbyt gęsto, aby powietrze mogło nadal krążyć.
- Usuń z pieca sauny połamane lub uszkodzone kamienie.
- Nie kładź zbyt wielu kamieni do sauny na piecu.
- Nie kładź żadnych przedmiotów na kamieniach saunowych, aby zapewnić wentylację produktu.
- Podczas uruchamiania produkt **musi** pozostawać pod stałym nadzorem.
- **Niebezpieczeństwo poparzenia, porażenia prądem:** Nie dotykaj lampy sauny podczas jej działania.
- **Niebezpieczeństwo poparzenia:** trzymaj z dala od rozgrzanych i gorących powierzchni. Nie dotykaj pieca sauny, kamieni sauny i metalowych przedmiotów podczas nagrzewania i korzystania z sauny.
- **Niebezpieczeństwo poparzenia:** przed wymianą żarówki należy poczekać, aż kabina sauny i żarówka ostygną.
- **Niebezpieczeństwo poparzenia:** należy pamiętać, że łopatka do sauny nagrzewa się podczas użytkowania. Przed ponownym użyciem należy poczekać, aż łopatka ostygnie.
- **Niebezpieczeństwo oparzenia:** Zachowaj odległość co najmniej 30 cm od rozgrzanej pieca sauny.
- **Niebezpieczeństwo oparzenia:** Nie wylewaj wody na kamienie sauny, jeśli ktoś znajduje się w bezpośrednim sąsiedztwie pieca sauny. Gorąca woda może rozprysnąć się na osobę korzystającą z sauny i spowodować obrażenia.
- **Niebezpieczeństwo poślizgnięcia się:** należy uważać na śliską podłogę przy wchodzeniu do sauny.
- Nie wylewaj zbyt dużej ilości wody na kamienie sauny, ponieważ może to spowodować nadmierne wydzielanie gorącej pary wodnej.
- Korzystanie z sauny może powodować problemy zdrowotne u niektórych osób. Następujące grupy osób powinny wcześniej skonsultować się z lekarzem:

kobiety w ciąży, osoby z chorobami serca, wysokim ciśnieniem krwi, problemami krążeniowymi, po zażyciu leków, z cukrzycą, w przypadku złego samopoczucia.

- Przed skorzystaniem z sauny skonsultuj się z lekarzem, jeśli występują u Ciebie objawy choroby, np. objawy przeziębienia lub grypy.



- Nie korzystaj z sauny, jeśli jesteś pod wpływem środków odurzających (alkoholu, leków, narkotyków itp.).
- Sesja w saunie nie powinna trwać dłużej niż pół godziny. Zbyt długie przebywanie w saunie może spowodować przyspieszone bicie serca, lekki ból w okolicy serca, osłabienie lub zawroty głowy. W przypadku wystąpienia powyższych objawów należy natychmiast zakończyć sesję w saunie.
- Dłuższy pobyt w gorącej saunie może spowodować wzrost temperatury krwi, co może mieć negatywny wpływ na organizm.
- Nie należy spać w gorącej saunie.
- Nie przechowuj w saunie butelek z preparatami do naparów.
- Przed i po seansie w saunie należy pić wystarczającą ilość płynów (np. wodę).
- W razie potrzeby chłodź skórę.

Ryzyko uszkodzenia



- Przed każdym użyciem i w regularnych odstępach czasu sprawdzaj wszystkie mocowania i produkt pod kątem widocznych uszkodzeń. Zwróć szczególną uwagę na elementy nośne. W przypadku zmian materiałowych lub uszkodzeń wyłącz produkt z eksploatacji. Skontaktuj się z producentem lub jego serwisem, aby uzyskać dalsze instrukcje i ewentualnie części zamienne.
- Klimat morski i wilgotny może powodować korozję metalowych powierzchni pieca sauny.
- Nie wciskaj kamieni saunowych siłą między pręty grzejne.
- Kamienie do sauny nie muszą całkowicie pasować i być umieszczone między prętami grzejnymi.
- Korzystaj z sauny całkowicie suchej, ponieważ woda może uszkodzić drewno.
- **Zalecenie:** Podczas korzystania z sauny należy używać i siadać na 2–3 ręcznikach, aby chronić drewno.
- **Niebezpieczeństwo pożaru:** nie używaj produktu do suszenia prania.

6.2. Pierwsze uruchomienie

Podczas pierwszego uruchomienia piec sauny i kamienie sauny wydzielają zapachy, dlatego po rozgrzaniu należy przewietrzyć kabinę sauny, aby umożliwić wymianę powietrza. Podczas pierwszego rozgrzewania nie należy przebywać w kabinie sauny.

6.3. Eksploatacja

Uwaga!

Prosimy o zasięgnięcie informacji u organów ochrony przeciwpożarowej na temat stosowania ścian przeciwpożarowych i izolacji. Otwory wentylacyjne nie mogą być izolowane.

- Sauna może pomieścić maksymalnie 2 osoby.
- Zawsze umieszczaj miskę ociekową pod piecem sauny, aby można było zebrać nadmiar wody, np. z naparów. Jeśli miska ociekowa jest wypełniona wodą, należy ją opróżnić.

- Piec sauny jest wyposażony w zegar sterujący i regulator temperatury, za pomocą których można ustawić i regulować czas oraz temperaturę. Ustawienie zegara sterującego w pozycji „0” powoduje wyłączenie pieca sauny.
- Odpowiednia cyrkulacja powietrza jest niezbędna podczas korzystania z sauny. Powietrze w kabinie powinno być wymieniane 6 razy na godzinę. Prawidłowo zamontowana wentylacja zapewnia przyjemne warunki w saunie i dodatkowo oszczędza energię.
- Aby utrzymać temperaturę podczas korzystania z sauny, wentylacja musi być zamknięta.
- Podczas użytkowania nie wolno zasłaniać otworów wentylacyjnych.
- Po zakończeniu korzystania z sauny należy otworzyć wentylację i dodatkowo drzwi sauny, aby sauna mogła wyschnąć.
- Do zaparzania używaj wyłącznie wody pitnej. Inne rodzaje wody lub płynów mogą uszkodzić elementy grzejne, co spowoduje utratę gwarancji.
- Nie używaj zbyt dużej ilości wody do naparów, ponieważ może to spowodować nadmierne wytworzenie gorącej pary wodnej.
- Zalecamy korzystanie z sauny nie dłużej niż 30 minut na jedną sesję. Pocenie się rozpoczyna się około 8–15 minut po wejściu do sauny.
- Na około godzinę przed skorzystaniem z sauny nie spożywaj posiłków, ponieważ może to powodować dyskomfort.
- Korzystaj z sauny tylko wtedy, gdy Twoje ciało jest zrelaksowane i wyciszone, a nie po ciężkim treningu lub ciężkiej pracy.
- Zadaniem pieca saunowego jest doprowadzenie temperatury w kabinie sauny do odpowiedniego i przyjemnego poziomu. Temperatura osiąga odpowiedni poziom w ciągu około godziny i wynosi około + 65 °C.

6.4. Elementy sterujące

Regulacja temperatury

Wskazówka
Przed włączeniem pieca saunowego sprawdź, czy na piecu lub w jego bezpośrednim sąsiedztwie nie znajdują się żadne przedmioty.

W zależności od wielkości kabiny sauny piec może osiągnąć ustawioną temperaturę w ciągu 30 do 60 minut, którą można regulować za pomocą termostatu do poziomu odpowiadającego Państwu. Termostat z trójfazowym podłączeniem może zapewnić utrzymanie odpowiedniej temperatury w kabinie sauny. Temperaturę ustawia się za pomocą pokrętła.

maks.

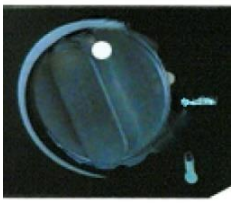

min.

Zegar

Zegar sterujący jest „wyłącznikiem” pieca saunowego, który musi być ustawiony dokładnie na „0”, aby piec był wyłączony. Czas ogrzewania ustawia się za pomocą pokrętła.



Przedział czasowy 0 = Wył.
1 = 30 min
2 = 60 min
3 = 90 min
4 = 120 min
5 = 150 min
6 = 180 min

6.5. Kamienie do sauny i napar do sauny

Informacje o kamieniach do sauny

- **Zalecenie:** Przed pierwszym użyciem oczyść kamienie saunowe z kurzu, a następnie ułóż je w stos w piecu sauny.
- Duże kamienie saunowe należy umieścić na dnie pieca saunowego. Należy upewnić się, że nie są one ułożone zbyt ciasno, aby powietrze mogło swobodnie krążyć.
- Kamienie do sauny muszą być najwyższej jakości. Należy używać masywnych kamieni do sauny, które są specjalnie przystosowane do stosowania w elektrycznych piecach saunowych.
- Umieść wystarczającą ilość kamieni do sauny (10–15 kg) w piecu sauny, ale dopiero po zakończeniu instalacji pieca sauny i skrzynki sterującej.
- Średnica kamieni do sauny wynosi zazwyczaj od 5 do 25 cm.
- Kamienie do sauny powinny być przeznaczone do stosowania w piecach saunowych i wykonane z twardej skały wulkanicznej. Powierzchnia powinna być ostro zakończona i szorstka, np. perydot, oliwin.
- Nie należy używać luźnych lub porowatych kamieni ceramicznych, ponieważ w wysokich temperaturach mogą one spowodować uszkodzenia sauny i pieca saunowego.
- Nie umieszczaj kamieni saunowych bezpośrednio na elementach grzejnych.
- Nie układaj kamieni saunowych w wysoki stos.
- W komorze kamiennej lub w pobliżu pieca saunowego nie mogą znajdować się żadne przedmioty ani urządzenia, które zmieniają ilość lub kierunek przepływu powietrza przez piec saunowy.

Umieszczanie kamieni saunowych

- Nie wrzucaj kamieni do pieca sauny.
- Unikaj zaklinowania kamieni saunowych między elementami grzejnymi.
- Układaj kamienie saunowe w luźnym stosie, tak aby powietrze mogło przepływać i krążyć między kamieniami.
- Podczas układania należy uważać, aby kamienie saunowe nie uciskały prętów grzejnych.
- Nie układaj kamieni saunowych w wysokim stosie na górze pieca saunowego.
  W komorze kamiennej lub w pobliżu pieca saunowego nie mogą znajdować się żadne przedmioty ani urządzenia, które mogłyby zmienić ilość lub kierunek przepływu powietrza przez piec saunowy.

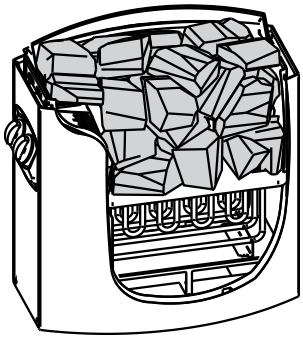

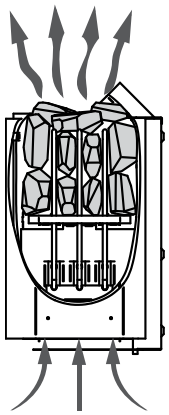

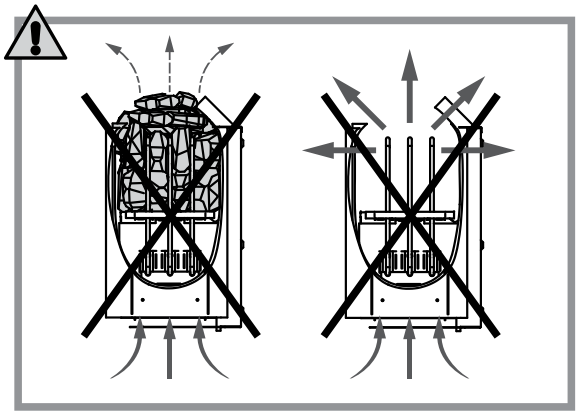

Nalewanie wody

- Podczas nagrzewania kabiny sauny powietrze staje się suche. Wlew odpowiedniej ilości wody na rozgrzane kamienie sauny powoduje, że wilgotność powietrza osiąga odpowiedni poziom, a skóra odczuwa skutki zwiększonej wilgotności.
- Odpowiedni poziom wilgotności zapewnia skórze naturalną transpirację i łagodne oddychanie.
- Zbyt wysoka temperatura i wilgotność powietrza mogą powodować nieprzyjemne odczucia.
- Dłuższy pobyt w kabinie sauny może spowodować wzrost temperatury ciała. Osoba korzystająca z sauny powinna czuć się komfortowo.
- Podczas nalewania pojemność drewnianej łyżki **nie** powinna przekraczać 200 ml.
- Do zaparzania należy używać wyłącznie wody z kranu / wody pitnej.
- Do zaparzania można używać wyłącznie substancji zapachowych przeznaczonych do tego celu. Należy postępować zgodnie z instrukcją na opakowaniu.

Właściwości wody	Działanie	Zalecenia
Zawartość humusu	Kolor, smak, osady	<12 mg/l
Zawartość żelaza	Barwa, zapach, smak, osady	<0,2 mg/l
Twardość wody: Najważniejsze substancje to: mangan (Mn) i wapń (Ca).	Osady	Man: <0,05 mg/l Ca: <100 mg/l
Woda chlorowana	Szkodliwa dla zdrowia	Nie wolno stosować
Woda słona	Szybka korozja	Nie wolno stosować

6.6. Zalecenia dotyczące sauny

Instrukcje dotyczące korzystania z sauny

- Przed skorzystaniem z sauny należy oczyścić ciało.
- Pozostań w saunie tylko tak długo, jak jest to przyjemne.
- Zapomnij o stresie i zrelaksuj się.
- Uzgodnij z innymi użytkownikami, kiedy należy wylewać wodę na kamienie.
- Rozgrzana skóra powinna ostygnąć, w miarę możliwości należy popływać w chłodnym basenie lub wziąć zimny prysznic.
- Po saunie umyj się.
- Odpoczywaj tak długo, aż poczujesz równowagę.
- Najlepiej pić czystą wodę lub napój bezalkoholowy, aby ustabilizować gospodarkę wodną organizmu.

Higiena w kabinie sauny

- Używaj ręczników, aby chronić ławki przed potem.
- Co najmniej raz na sześć miesięcy należy czyścić ławki, ściany i podłogę sauny. W tym celu należy używać środka do czyszczenia sauny i szczotki.
- Zetrzyj kurz i zabrudzenia z pieca sauny wilgotną ściereczką.
- Zdejmij osad wapienny z pieca za pomocą 10% kwasu cytrynowego.

7. Rozwiązywanie problemów

Jeśli podczas użytkowania produktu wystąpią usterki, sprawdź przyczyny błędów w poniższej tabeli. Jeśli nie uda się usunąć usterki, skontaktuj się z obsługą klienta:

Usterka	Możliwa przyczyna	Rozwiązanie
Sauna się chwieje lub kołysze	• Sauna stoi na nierównym, luźnym podłożu	• Saunę należy ustawić na równym, stabilnym podłożu
Ciepło ucieka z sauny	• Drzwi są lekko otwarte	• Zamknąć drzwi
Nie można włączyć pieca sauny	• Brak napięcia sieciowego	• Podłączyć kabel zasilający • Sprawdź bezpiecznik lub wyłącznik różnicowoprądowy zasilania • Główny wyłącznik zasilania jest wyłączony
Piec sauny nie wyłącza się	• Zegar nie jest ustawiony dokładnie na „0” • Zegar został przekręcony poza pozycję 0	• Ustawić zegar dokładnie na „0” • Ustawić zegar dokładnie na „0”
Piec sauny nie działa prawidłowo	• Zadziałało zabezpieczenie przed przegrzaniem • Termostat nie jest prawidłowo ustawiony • Zegar jest ustawiony na „0”	• Skontaktuj się z obsługą klienta • Ustaw prawidłową temperaturę • Ustawić zegar
Piec sauny nie nagrzewa się prawidłowo	• Elementy grzejne są uszkodzone • Temperatura nie wzrasta • Kamienie sauny są ułożone zbyt blisko siebie • Wentylacja jest zamknięta	• Sprawdź elementy grzejne • Zwiększ temperaturę • Ułóż kamienie saunowe ponownie, tak aby powietrze mogło swobodnie krążyć • Otwórz wentylację
Piec sauny szybko się nagrzewa, ale kamienie sauny nie nagrzewają się prawidłowo. Woda spływa za kamienie saunowe.	• Wentylacja zamknięta • Termostat obniża temperaturę • Moc grzewcza jest zbyt wysoka	• Otwórz wentylację • Skontaktuj się z obsługą klienta • Skontaktuj się z obsługą klienta
Odgłosy dochodzące z sauny	• Kamienie i elementy sauny mogą wydawać dźwięki podczas nagrzewania się lub stygnięcia. • Zegar tyka głośno	• Brak błędu • Brak usterki

8. Konserwacja i pielęgnacja

Uwaga! Wszystkie czynności konserwacyjne muszą być wykonywane przez wykwalifikowany personel techniczny.

- Wysoka wilgotność powietrza w kabinie sauny nie szkodzi drewnu.
- Po zakończeniu seansu saunowego kabina sauny musi być dobrze przewietrzona i należy zachować odpowiedni czas schnięcia.
- Spryskaj wodą drewno (ściany i ławki) w kabinie sauny.
- Powierzchnie drewniane należy przetrzeć wilgotną ściereczką.
- W zależności od intensywności użytkowania, co najmniej raz w roku należy przetrzeć powierzchnie siedzisk drobnoziarnistym papierem ściernym.
- Jeśli ławki są mocno zabrudzone, można je wyczyścić 3% roztworem nadtlenku wodoru.
- Jeśli zewnętrzne ściany sauny są porysowane lub przetarte, można je wyczyścić środkiem do polerowania mebli, olejem lub innymi środkami do pielęgnacji mebli.
- Zarysowania lub zadrapania w kabinie można zeszlifować.
- Niektóre kamienie saunowe pękają w naturalny sposób podczas użytkowania. Uzupełnij piec sauny nowymi kamieniami saunowymi.
- Co najmniej raz w roku należy wyjąć kamienie saunowe i ułożyć je ponownie. Należy również usunąć kurz i małe kamienie z dolnej części pieca sauny. Dzięki temu sauna będzie działać wydajniej i można uniknąć przegrzania pieca.



Środki dezynfekujące są silnie żrące!
Należy przestrzegać wytycznych producenta środka czyszczącego lub dezynfekującego.
Podczas czyszczenia należy nosić rękawice ochronne.



Uwaga! Kabina sauny **nie** może być lakierowana, bejcowana ani impregnowana od wewnątrz. Elementy drewniane (np. ławki, kratki ochronne itp.) używane wewnątrz kabiny sauny również nie mogą być lakierowane, bejcowane ani impregnowane. Pod wpływem ciepła powierzchnie te wydzielają toksyczne gazy.

9. Demontaż

9.1. Wskazówki dotyczące bezpieczeństwa

Ryzyko obrażeń
Niewłaściwe postępowanie podczas demontażu może prowadzić do obrażeń



- Przed demontażem należy odłączyć produkt od zasilania. Dotknięcie elementów pod napięciem może spowodować porażenie prądem elektrycznym, co może doprowadzić do oparzeń lub śmierci.
- Produkt ma dużą masę i duże wymiary, do demontażu potrzebne są co najmniej 2 osoby.
- Przed demontażem zabezpiecz produkt przed upadkiem.

Demontaż produktu należy przeprowadzić w odwrotnej kolejności niż montaż. (**patrz rozdział Montaż**)

10. Wskazówki dotyczące utylizacji



- Produkt i wszystkie jego elementy należy utylizować zgodnie z lokalnymi i krajowymi przepisami, aby uniknąć szkód dla środowiska.
- Nasze opakowania są wykonane z materiałów przyjaznych dla środowiska. Można je poddać recyklingowi, dzięki czemu stanowią cenne surowce. Opakowania (kartony, opakowania brudne itp.) należy utylizować oddzielnie i zgodnie z obowiązującymi przepisami krajowymi.
- W razie wątpliwości dotyczących utylizacji skontaktuj się z producentem.
- Wskazówki dotyczące prawidłowego utylizowania można również uzyskać w lokalnych centrach utylizacji odpadów.

11. Urządzenia elektryczne i elektroniczne – informacje dla gospodarstw domowych

Ustawa o sprzęcie elektrycznym i elektronicznym (ElektroG) zawiera szereg wymagań dotyczących postępowania ze sprzętem elektrycznym i elektronicznym. Najważniejsze z nich zostały zebrane poniżej.

1. Selektywna zbiórka zużytego sprzętu

Urządzenia elektryczne i elektroniczne, które stały się odpadami, określa się jako zużyty sprzęt. Właściciele zużytego sprzętu muszą przekazać go do zbiórki oddzielnej od niesortowanych odpadów komunalnych. Przed oddaniem do punktu zbiórki należy oddzielić od zużytego sprzętu zużyte baterie i akumulatory, które nie są zamknięte w zużytym sprzęcie, a także lampy, które można wyjąć z zużytego sprzętu bez jego uszkodzenia. Zużyty sprzęt należy rozdzielić, aby przygotować go do ponownego wykorzystania.

2. Możliwości zwrotu zużytych urządzeń

Właściciele zużytych urządzeń z gospodarstw domowych mogą je oddawać do punktów zbiórki publicznych podmiotów zajmujących się utylizacją odpadów lub do punktów odbioru utworzonych przez producentów lub dystrybutorów zgodnie z ustawą Elektro G. Wykaz punktów zbiórki i odbioru można znaleźć na stronie internetowej: https://www.stiftung-ear.de lub https://www.take-e-back.de.

3. Informacja o ochronie danych

Zużyty sprzęt często zawiera wrażliwe dane osobowe. Dotyczy to w szczególności urządzeń informatycznych i telekomunikacyjnych, takich jak komputery i smartfony. W swoim własnym interesie należy pamiętać, że każdy użytkownik końcowy jest odpowiedzialny za usunięcie danych z zużytego sprzętu przeznaczonego do utylizacji.

4. Obowiązek odbioru przez dystrybutorów

Dystrybutorzy posiadający powierzchnię sprzedaży urządzeń elektrycznych i elektronicznych o powierzchni co najmniej 400 m^2 oraz dystrybutorzy artykułów spożywczych posiadający łączną powierzchnię sprzedaży co najmniej 800 m^2, którzy kilka razy w roku kalendarzowym lub w sposób ciągły oferują i wprowadzają do obrotu urządzenia elektryczne i elektroniczne, są zobowiązani

- przy sprzedaży nowego urządzenia elektrycznego lub elektronicznego użytkownikowi końcowemu bezpłatnie przyjmować w miejscu sprzedaży lub w jego bezpośrednim sąsiedztwie zużyte urządzenie tego samego typu, które pełni zasadniczo te same funkcje co nowe urządzenie, oraz
- na żądanie użytkownika końcowego bezpłatnie przyjmować stare urządzenia, których żadna z zewnętrznych wymiarów nie przekracza 25 cm, w sklepie detalicznym lub w jego bezpośrednim sąsiedztwie; przyjęcie nie może być uzależnione od zakupu urządzenia elektrycznego lub elektronicznego i jest ograniczone do trzech starych urządzeń każdego rodzaju.

5. Znaczenie symbolu „przekreślony kosz na śmieci”



Symbol przekreślonego kosza na śmieci, regularnie umieszczany na urządzeniach elektrycznych i elektronicznych, wskazuje, że dane urządzenie po zakończeniu okresu użytkowania należy zbierać oddzielnie od niesortowanych odpadów komunalnych.

- Numer rejestracyjny producenta
- Jako producent w rozumieniu ustawy ElektroG jesteśmy zarejestrowani w odpowiedniej fundacji Stiftung Elektro-Altgeräte Register (Nordostpark 72, 90411 Norymberga) pod następującym numerem rejestracyjnym: WEEE-Reg.-Nr. DE86467979

Home Deluxe GmbH
Schanzeweg 2
32312 Lübbecke
Niemcy
Tel.: +49 (0)5743 6181-0
www.home-deluxe-gmbh.de

GA-506-00-ARUNA_S
2025/11